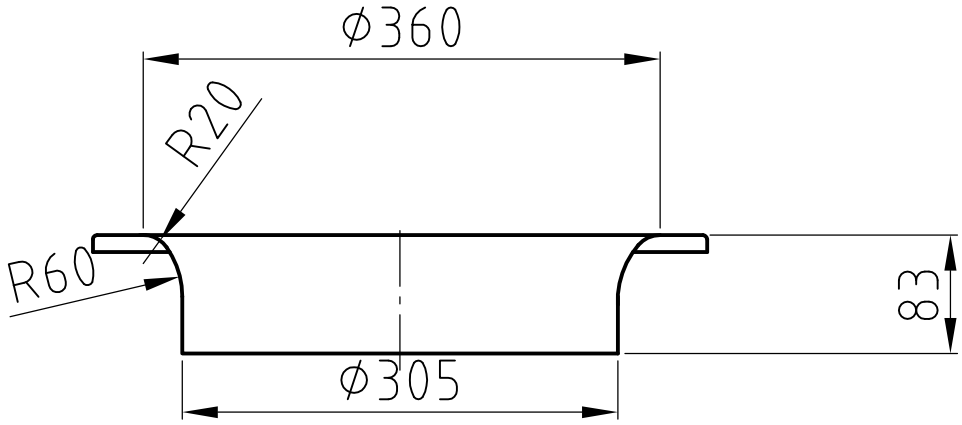

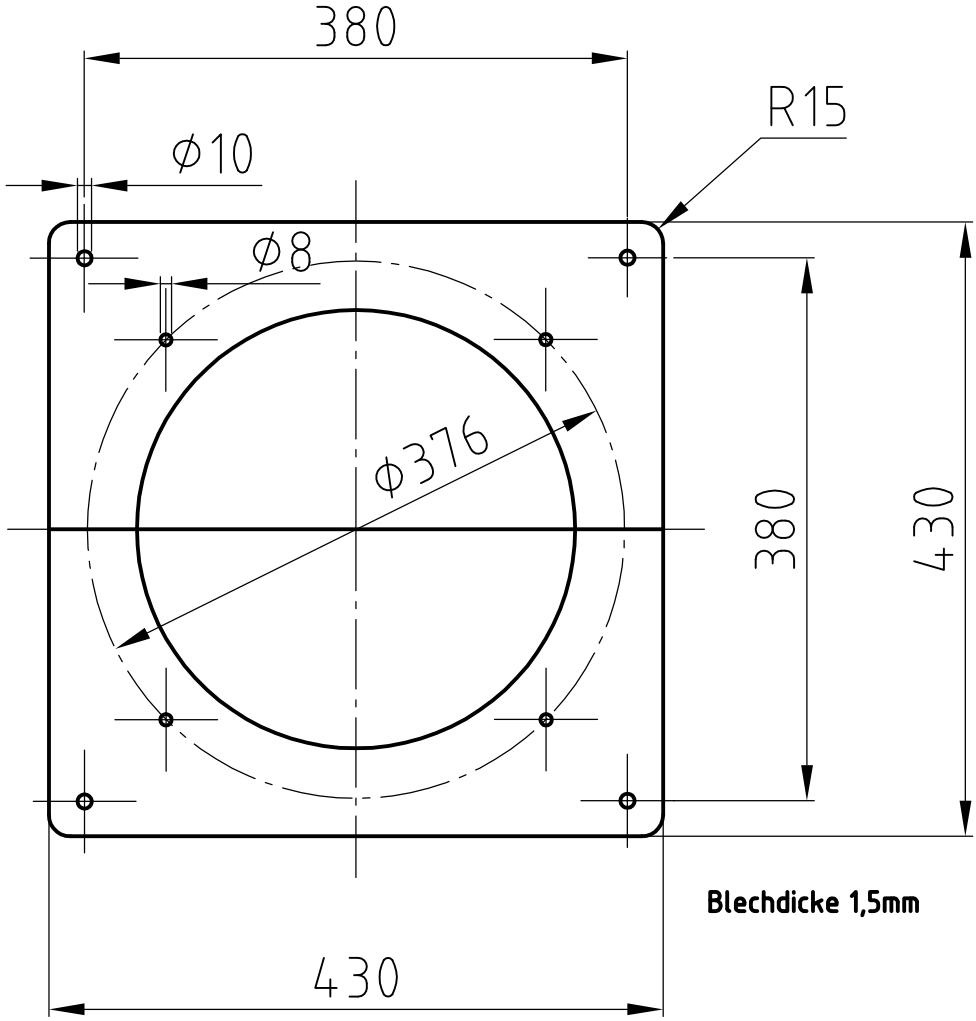

Blechdicke 1,5mm

INGENIEURBÜRO **BRACHER** GMBH Ventilatorenbau Felix-Wankel-Straße 29 72108 Rottenburg		Oberfläche	Maßstab 1:5 / Position – / Menge –
			– / Stahlblech verzinkt
			– / –
	Datum	Name	**Anströmdüse B-300**
Bearb.	14.05.04	H.Bracher	
Gepr.			
Norm			
76792			Blatt – Bl
Zust. / Änderungen / Datum / Name	Dateiname C:\Zeichnungen\76792 Anströmdüse B-300.dwg		